Портативная электростанция P3200

Руководство пользователя

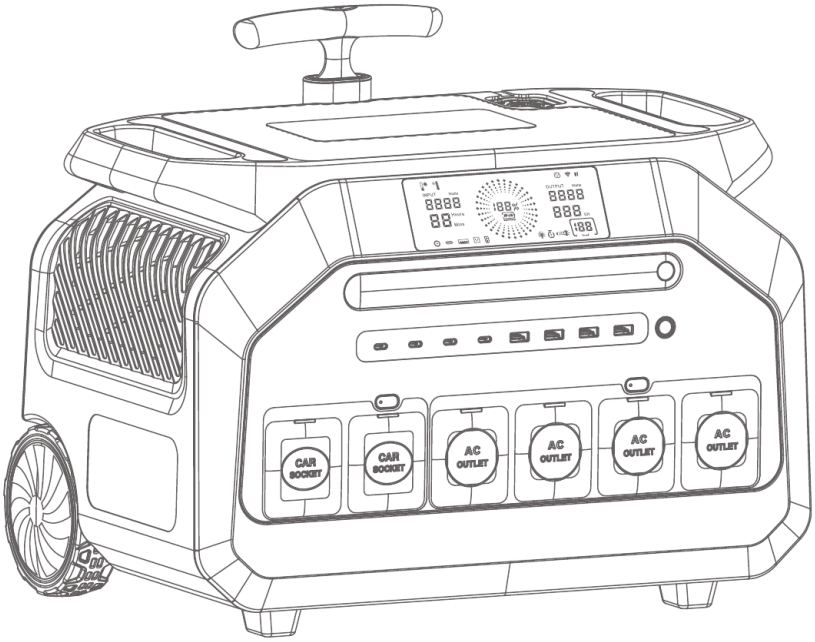

LiFePO4 · 2048 Вт·ч · 3200 Вт · 4000+ циклов

Содержание

Знакомство со станцией 3

Зарядка станции 4

Использование станции 8

Технические характеристики 12

Коды ошибок 13

Комплектация 15

Меры предосторожности 15

Работа в мороз 15

Утилизация и ответственность 16

Перед началом работы

Спасибо, что выбрали портативную электростанцию. Перед использованием внимательно прочитайте эту инструкцию.

⚠ **Внимание**

- Характеристики и рисунки в инструкции приведены для справки. На рисунках показаны розетки другого стандарта — на вашей станции стоят розетки 220 В европейского типа.
- Станция предназначена для резервного и автономного питания и не заменяет постоянную домашнюю электросеть.
- Перед первым использованием полностью зарядите станцию.

Перевод на русский язык выполнен продавцом по оригинальной инструкции производителя.

Знакомство со станцией

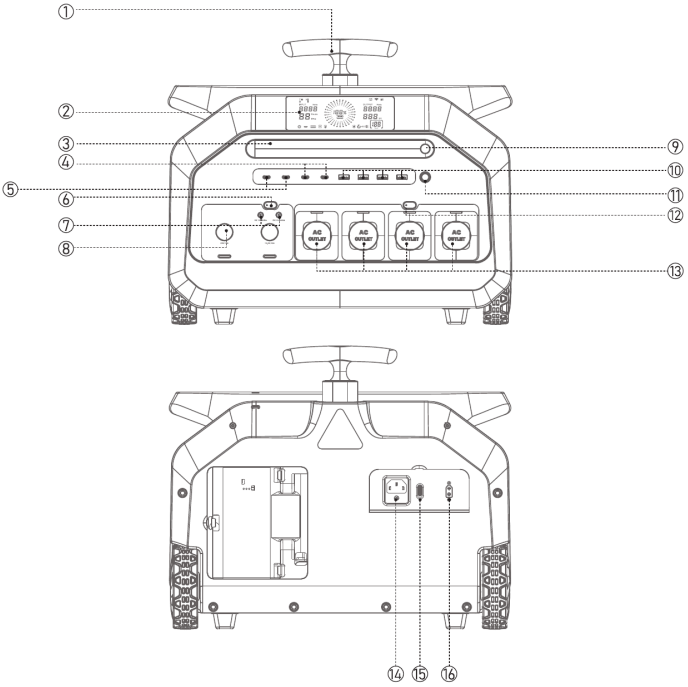

① Ручка
② ЖК-экран
③ Светодиодная лампа
④ USB-C PD 30 Вт
⑤ USB-C PD 100 Вт
⑥ Кнопка DC (выходы 12 и 24 В)
⑦ Выходы DC 5,5 мм
⑧ Гнёзда прикуривателя
⑨ Кнопка лампы
⑩ Выходы USB-A
⑪ Кнопка питания
⑫ Кнопка AC (розетки)
⑬ Розетки 220 В
⑭ Вход зарядки от сети
⑮ Переключатель SUPER CHARGE / CHARGE
⑯ Вход DC (XT60)

Сзади слева под крышкой — отсек для хранения кабеля 4-в-1. Сзади справа под крышкой — вход зарядки от сети, переключатель SUPER CHARGE / CHARGE и вход XT60.

Зарядка станции

⚠ **Внимание**

Если температура в помещении или температура батареи слишком высокая, зарядка автоматически отключится. Когда батарея остынет ниже 50 °C, зарядка продолжится сама. Если станция долго не используется, полностью заряжайте её раз в три месяца. Если станция не использовалась полгода, полностью зарядите её перед работой. Лучше каждый раз заряжать станцию до конца.

Экран

На экране видно оставшееся время зарядки и уровень заряда в процентах. Если заряд 100 % и мощность зарядки 0 — станция полностью заряжена.

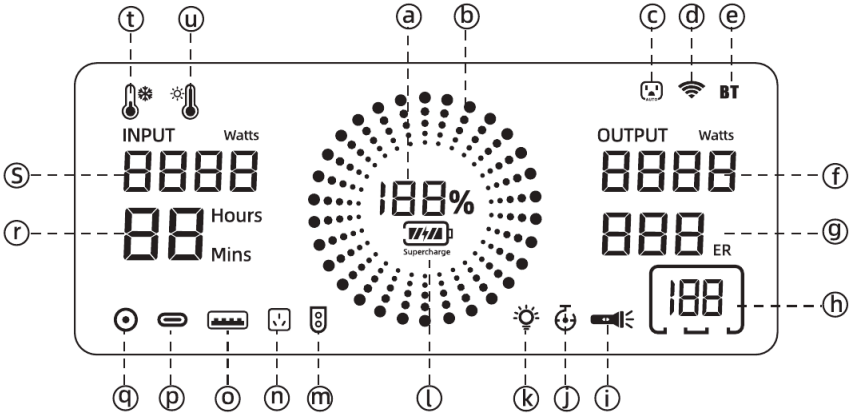

a Заряд батареи, %	**h** Частота на розетках	**o** Выход USB-A
b Шкала заряда	**i** Фонарик	**p** Выход USB-C
c Автоотключение розеток	**j** Режим Smart Power	**q** Выход DC 12 В
d Wi-Fi	**k** Лампа	**r** Оставшееся время работы / зарядки
e Bluetooth	**l** Быстрая зарядка	**s** Мощность на входе, Вт
f Мощность на выходе, Вт	**m** Зарядка от солнечной панели	**t** Защита от низкой температуры
g Напряжение на розетках и коды ошибок	**n** Зарядка от сети	**u** Защита от перегрева

Подписи на самом экране — на английском: INPUT — вход, OUTPUT — выход, Watts — ватты, Hours — часы, Mins — минуты.

1. Зарядка от солнечной панели

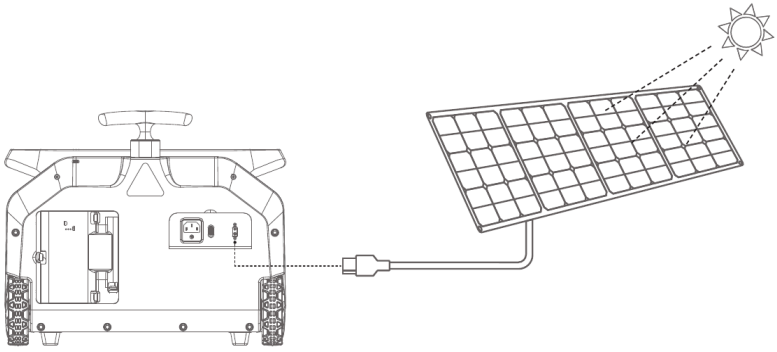

1. Поставьте панель туда, где больше всего прямого солнца.
2. Подключите кабель панели ко входу DC (XT60) станции. Когда на экране загорится значок зарядки, станция заряжается. Станция заряжена, когда заряд дошёл до 100 % и мигает надпись INPUT.

⚠ **Внимание**

1. Скорость зарядки сильно зависит от погоды, температуры, силы солнца и угла, под которым панель стоит к солнцу.
2. Используйте панели с напряжением до 60 В. Если напряжение выше 60 В, зарядка автоматически отключится. Допустимый диапазон — 12–60 В, ток до 20 А, мощность до 1000 Вт. Панели 36 В подключайте только параллельно.

2. Зарядка от сети 220 В

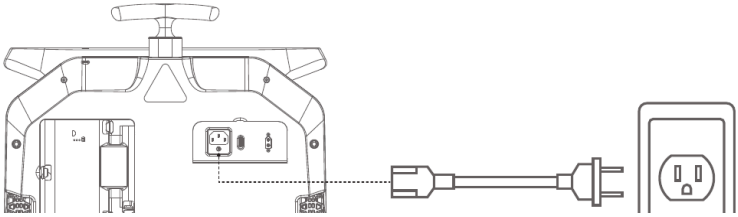

Подключите станцию к розетке комплектным сетевым кабелем (вход сзади справа, под крышкой). На экране появится мощность зарядки, оставшееся время и уровень заряда.

⚠ **Внимание**

1. Станция заряжена, когда заряд 100 %, а мощность на входе 0 и не меняется. После зарядки лучше отключить кабель. Перезарядки не будет, но кабель лучше вынуть.
2. От сети станция заряжается примерно за 1,2–1,5 часа (мощность до 1800 Вт). Переключатель SUPER CHARGE / CHARGE рядом со входом выбирает быструю или обычную зарядку.

3. Зарядка от автомобиля

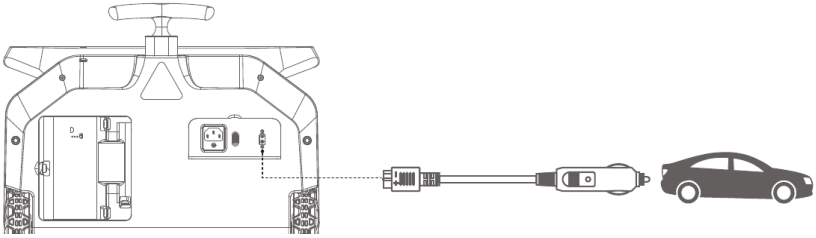

1. Вставьте комплектный автомобильный кабель в прикуриватель машины, другой конец — во вход DC станции.
2. В автомобильном кабеле стоит предохранитель 10 A для защиты машины.
3. На экране будет видна мощность зарядки и оставшееся время.

⚠ **Внимание**

Чтобы не разрядить аккумулятор машины, заряжайте станцию только при заведённом двигателе. Подходит только для машин с бортовой сетью 12 В или 24 В.

Использование станции

Номера кнопок — по рисунку на странице «Знакомство со станцией».

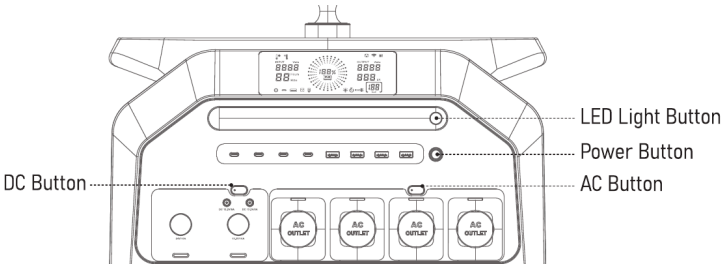

На рисунке: DC Button — кнопка DC, LED Light Button — кнопка лампы, Power Button — кнопка питания, AC Button — кнопка AC.

1. Кнопка питания ⑪

1. Чтобы включить или выключить станцию, удерживайте кнопку питания 3 секунды.
2. Если станцию не использовать 10 минут, она выключится сама, чтобы не тратить заряд.
3. После работы выключите станцию — удерживайте кнопку 3 секунды.

⚠ **Внимание**

1. Когда станция включена, двойное нажатие кнопки питания включает автоотключение розеток — на экране загорается значок «c». Повторное двойное нажатие выключает эту функцию, значок гаснет. Если техника работает с перерывами долго (например, холодильник), выключите автоотключение.
2. Как работает автоотключение: если значок «c» горит и нагрузка на розетках меньше 10 Вт, розетки отключатся через 2 часа.

2. Кнопка AC — розетки 220 В ⑫

Короткое нажатие включает розетки (на экране появится значок розеток). Ещё одно короткое нажатие — выключает.

⚠ **Внимание**

Долгое нажатие кнопки AC — режим Smart Power. Пять двойных нажатий подряд переключают напряжение на розетках. Одновременное удержание кнопок AC и DC 3 секунды переключает частоту на розетках. Без необходимости эти настройки не меняйте: для России нужно 220–230 В и 50 Гц.

3. Кнопка DC — выходы 12 и 24 В ⑥

Короткое нажатие включает выходы DC: два гнезда 5,5 мм и два гнезда прикуривателя (на экране появится значок DC). Ещё одно короткое нажатие — выключает.

⚠ **Внимание**

Удержание кнопки DC показывает версию программы станции.
Одновременное нажатие кнопок DC и лампы сбрасывает настройку Wi-Fi.

4. Кнопка лампы ⑨

Короткое нажатие включает и выключает лампу и меняет яркость (50 %, 100 %), а также включает режим SOS.

⚠ **Внимание**

Долгое нажатие кнопки лампы включает и выключает тихую зарядку.

5. Выходы USB

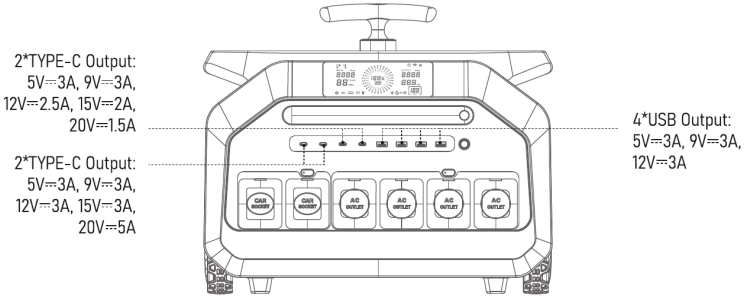

Порт	Мощность	Режимы
USB-C 1 и 2 (PD 100 Вт)	100 Вт	5 В 3 А, 9 В 3 А, 12 В 3 А, 15 В 3 А, 20 В 5 А
USB-C 3 и 4	30 Вт	5 В 3 А, 9 В 3 А, 12 В 2,5 А, 15 В 2 А, 20 В 1,5 А
USB-A ×4	30 Вт	5 В 3 А, 9 В 3 А, 12 В 3 А

⚠ **Внимание**

Мощность в таблице указана для одного порта. Если одновременно работают пары USB-C 1 и USB-C 2, USB-C 3 и USB-A 1, USB-C 4 и USB-A 2, USB-A 3 и USB-A 4 — порты в паре выдают только 5 В 3 А. Это может замедлить зарядку мощных устройств.

Защита USB

1. Перегрузка: если порт перегружен, отключите устройство и подключите снова — порт заработает.
2. Короткое замыкание: отключите устройство и подключите снова — порт заработает.

6. Выходы DC (12 и 24 В)

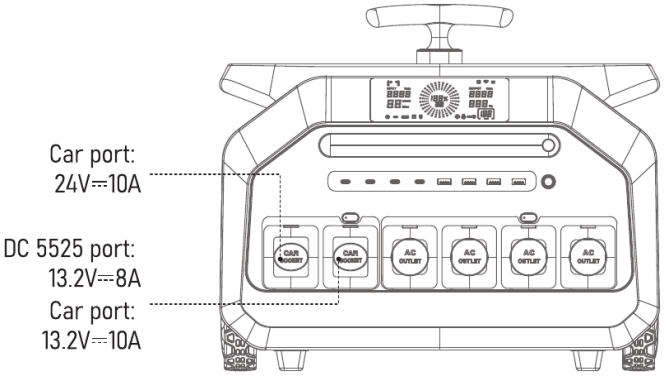

1. Два гнезда DC 5,5 мм: 13,2 В, до 8 А.
2. Гнёзда DC сами распределяют ток между подключёнными устройствами, чтобы они зарядились быстрее.
3. К гнёздам DC можно подключить переходник на прикуриватель, но мощность будет не больше 120 Вт.
4. Два гнезда прикуривателя: левое — 24 В, до 10 А (не больше 240 Вт); правое — 13,2 В, до 10 А.

⚠ **Внимание — защита выходов DC**

1. Перегрузка: значок DC на экране мигает. Отключите устройство и нажмите кнопку DC — выходы заработают.
2. Короткое замыкание: отключите устройство и нажмите кнопку DC — выходы заработают.

7. Розетки 220 В

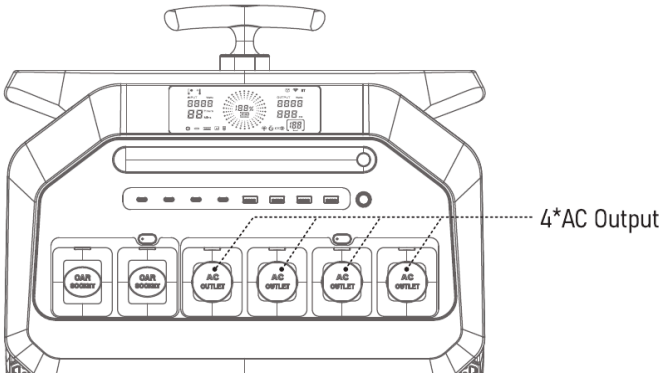

1. Вставьте вилку прибора в розетку станции и нажмите кнопку AC.
2. На станции 4 розетки. Суммарная мощность приборов — не больше 3200 Вт. Чистая синусоида, как в домашней сети.

⚠ **Внимание**

Если напряжение батареи падает ниже 44,8 В, розетки отключаются принудительно. После зарядки они снова заработают.

Защита розеток

A. Станция защищена от низкого напряжения, перегрузки, короткого замыкания и перегрева. Цепь с двойной изоляцией.

B. При перегрузке, перегреве или коротком замыкании значок розеток мигает и розетки автоматически отключаются.

Технические характеристики

Батарея	
Тип	LiFePO4 (литий-железо-фосфат)
Ёмкость	2048 Вт·ч
Ресурс	4000+ циклов
Выходы	
USB-A 1/2/3/4	30 Вт: 5 В 3 А, 9 В 3 А, 12 В 3 А
USB-C 1/2	100 Вт: 5 В 3 А, 9 В 3 А, 12 В 3 А, 15 В 3 А, 20 В 5 А
USB-C 3/4	30 Вт: 5 В 3 А, 9 В 3 А, 12 В 2,5 А, 15 В 2 А, 20 В 1,5 А
DC 5,5 мм (DC5525)	13,2 В, 8 А
Прикуриватели	13,2 В 10 А и 24 В 10 А
Розетки	4 шт., 3200 Вт, чистая синусоида
Зарядка	
От сети	до 1800 Вт; 180–264 В 50 Гц (или 85–130 В 60 Гц)
От автомобиля	120 Вт
От солнечной панели	до 1000 Вт, 12–60 В, ток до 20 А
Общие	
Вес	24 кг
Размеры	445 × 298 × 371 мм
Рабочая температура	зарядка 0…+40 °C, работа −15…+40 °C
Экран	ЖК

Коды ошибок

При неисправности на экране мигает значок или появляется код ошибки.

Значок (мигает) / код	Причина
	Перегрев батареи при работе или зарядке
	Слишком низкая температура батареи при работе или зарядке
	Перегрев батареи при зарядке от солнечной панели
	Перегрев батареи при зарядке от сети
	Перегрев батареи при зарядке от сети и панели одновременно
	Зарядка от панели невозможна: батарея слишком холодная
	Зарядка от сети невозможна: батарея слишком холодная
	Зарядка от сети и панели невозможна: батарея слишком холодная
	Неверное напряжение или превышен ток при зарядке от панели
	При зарядке от сети: низкое напряжение, неверная частота или превышен ток
	Перегрузка или короткое замыкание порта USB-C
	Перегрузка или короткое замыкание порта USB-A
E01	Ошибка плавного запуска шины инвертора
E02	Короткое замыкание на выходе инвертора
E03	Пониженное напряжение шины инвертора
E04	Повышенное напряжение шины инвертора
E05	Короткое замыкание шины инвертора

E06	Превышен ток на выходе инвертора
E07	Слишком большая постоянная составляющая на выходе инвертора
E08	Перегрев инвертора
E09	Превышен ток разряда инвертора
E10	Превышен ток зарядки инвертора
E11	Неисправность датчика тока инвертора
E12	Неверное напряжение или частота на выходе инвертора
E13	Короткое замыкание в подключённом приборе 220 В
E14	Неисправность главного реле инвертора
E15	Неисправность вентилятора инвертора
E16	Нет связи между контроллером инвертора и главной платой
E17	Нет связи между главной платой и системой управления батареей (BMS)

⚠ **Внимание**

1. Внутри станции встроенная несъёмная батарея LiFePO4. Не пытайтесь её достать — можно повредить станцию.
2. Батарея рассчитана на 4000+ циклов зарядки и разрядки.

Комплектация

1. Портативная электростанция — 1 шт.
2. Кабель для зарядки от сети — 1 шт.
3. Кабель для зарядки от солнечной панели — 1 шт.
4. Кабель для зарядки от автомобиля — 1 шт.
5. Инструкция — 1 шт.
6. Кабель 4-в-1 — 1 шт.

Меры предосторожности

1. Не замыкайте контакты станции. Держите её подальше от металлических предметов.
2. Не нагревайте станцию, не бросайте в огонь и воду. Не оставляйте в жаре и на прямом солнце.
3. Не храните станцию во влажных и пыльных местах.
4. Не разбирайте и не переделывайте станцию.
5. Не роняйте, не ставьте сверху тяжёлое, берегите от сильных ударов.
6. Станция не предназначена для использования людьми с ограниченными физическими, сенсорными или умственными возможностями.
7. Храните станцию в недоступном для детей месте.
8. Не накрывайте станцию полотенцами, одеждой и другими вещами.
9. Не перезаряжайте станцию.
10. После полной зарядки сразу отключите станцию от источника питания.
11. Если станция долго не будет использоваться, полностью зарядите её перед хранением.
12. Некоторые устройства перед зарядкой нужно перевести в режим зарядки — смотрите инструкцию к этим устройствам.

Работа в мороз

При температуре −20…−10 °C ёмкость батареи снижается — это особенность химии батареи. Если вы используете станцию без сети в мороз, держите её в термобоксе или изотермической сумке и подключённой к источнику питания (прикуриватель 12/24 В, сеть или солнечная панель). Собственное тепло станции в термобоксе сохранит ёмкость батареи.

Утилизация

Не выбрасывайте станцию вместе с бытовым мусором. Сдавайте станцию и её батарею на утилизацию по местным правилам.

Ограничение ответственности

- Производитель не отвечает за ущерб от пожара, землетрясения, действий третьих лиц, других происшествий, умышленных действий покупателя, неправильного обращения и других ненормальных условий.
- Не ремонтируйте вилку или блок питания самостоятельно.
- Гарантия действует на условиях электронного гарантийного талона. То, что в нём не указано, не входит в ответственность производителя.
- Производитель не отвечает за ущерб от неправильного использования и несоблюдения этой инструкции.

Назначение

Портативная электростанция предназначена для питания электроприборов мощностью до 3200 Вт. Не используйте её для оборудования, от которого зависит безопасность людей и которое критично зависит от электричества: медицинских приборов, оборудования ядерных объектов, авиационной и космической техники и т. п. Производитель не отвечает за несчастные случаи, пожары и поломки при таком использовании.

Сделано в Китае.